oceania
eau • attitude

SPÉCIFICATIONS TECHNIQUES - DOUCHE/BASE

Intertek

Base 48x36 (acier inox.)

Code produit : **BC483698**

Révision du dessin : **20170320153000**

Dimensions nominales : **48" x 36" x 2,25" [121,9 cm x 91,4 cm x 5,7 cm]**

Matériel : **acier inoxydable**

Dessins et spécifications

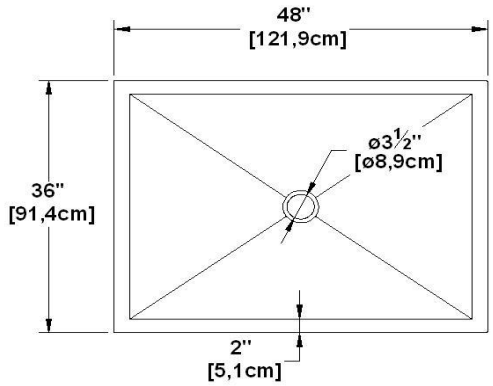

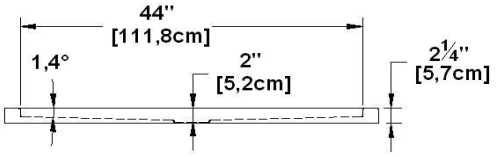

Spécifications

Fond texturé : **non**
Repose-pieds : **non**
Caractéristiques : **acier inox**

Remarques

Toutes les mesures ont une précision de ± 1/4'' (0,63cm)
Si une mesure est présente d'un seul côté, la pièce est symétrique

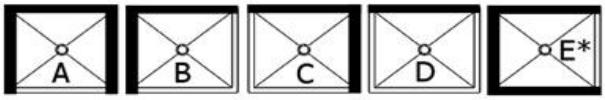

Brides de carrelage disponibles

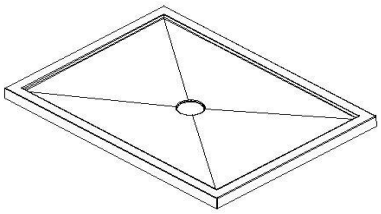

Options disponible

Siège de douche : ***n/a***

Porte de douche : ***PB136 PB148 PB24836 PR23648 EKO48 EKO48R36 PBSD48 PBSD48R36 PBSD48R236***

Note(s) additionnelle(s) :

NOTE IMPORTANTE : Les spécifications, dimensions ainsi que les modèles sont sujets à changement. Veuillez consulter notre site internet http://www.oceania-attitude.com afin d'avoir accès à toutes les dimensions et à toutes les informations à jour. Dans tous les cas, les informations affichées sur le site internet priment sur toute autre documentation.

Siège social
591, avenue des Entreprises
Thetford Mines, Quebec
CANADA G6H 4B2

Numéros de téléphone
Sans frais : 1-877-332-4224
Télécopieur : 1-866-460-4334

Internet
Site web : http://www.oceania-attitude.com
Courriel : info@bainsoceania.com