BARiL

STYLE × FONCTION

Vue Explosée / *Exploded View*

CUI-9340-02L-xx

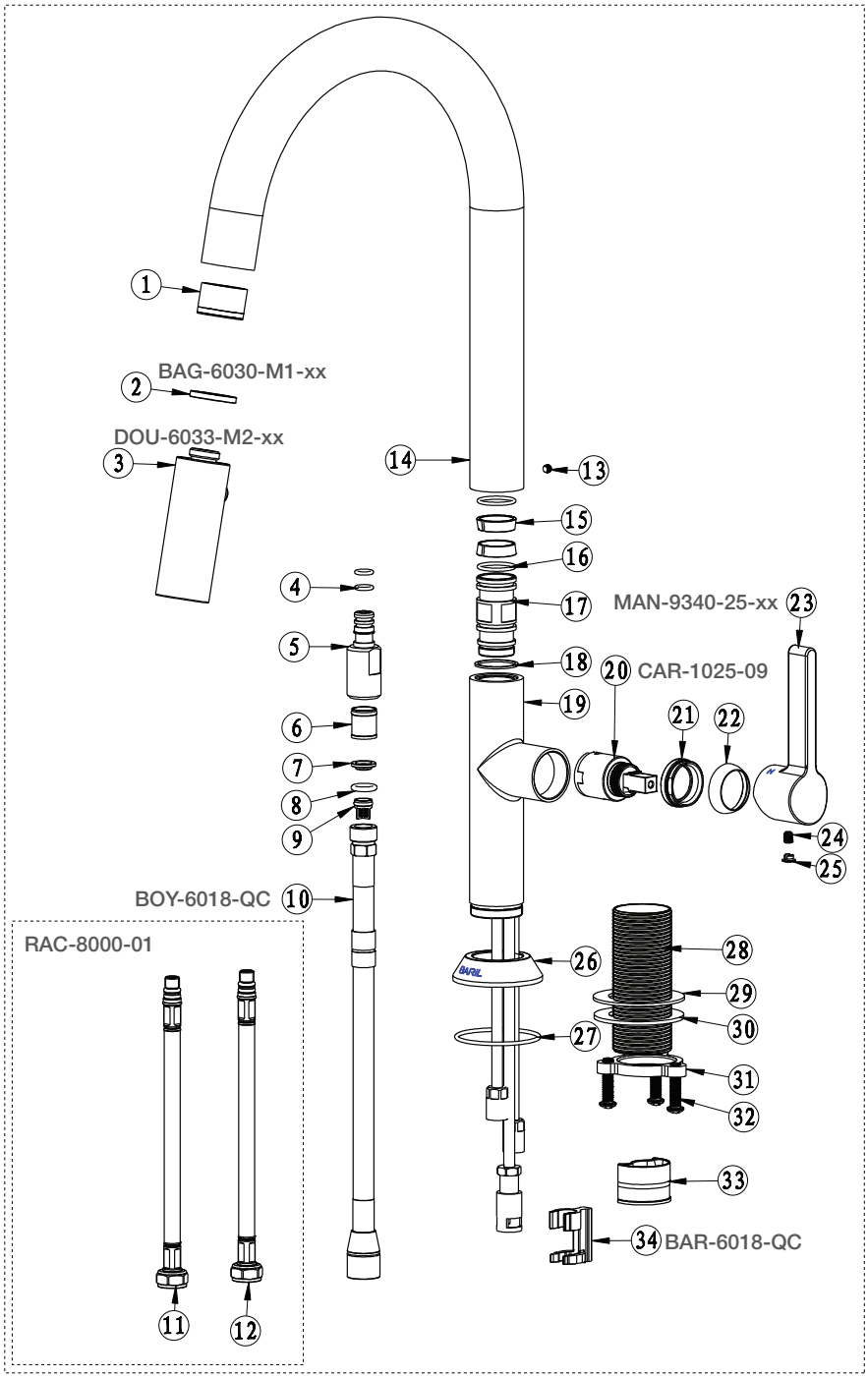

KIT-6018-00:
Pièce / parts #29, 30, 31, 32

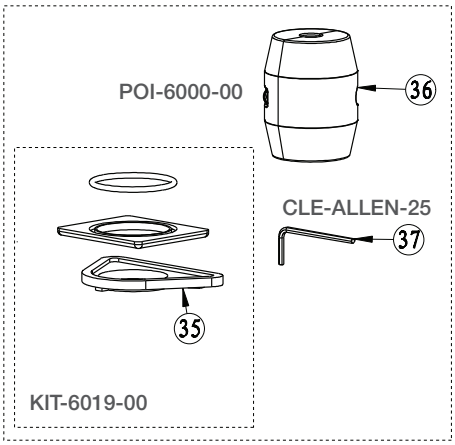

Date: 2019-02-19

Version: A3 **Cartouche / Cartridge:** CAR-1025-09

CE DOCUMENT CONTIENT DES INFORMATIONS CONFIDENTIELLES ET DE PROPRIÉTÉ INTELLECTUELLE. IL NE PEUT ÊTRE REPRODUIT, DIVULGUÉ À DES TIERS OU UTILISÉ SANS AUTHORISATION ÉCRITE PRÉALABLE.
THIS DOCUMENT CONTAINS CONFIDENTIAL AND PROPRIETARY INFORMATION. IT MAY NOT BE REPRODUCED, DISCLOSED TO OTHERS OR USED WITHOUT PRIOR WRITTEN PERMISSION